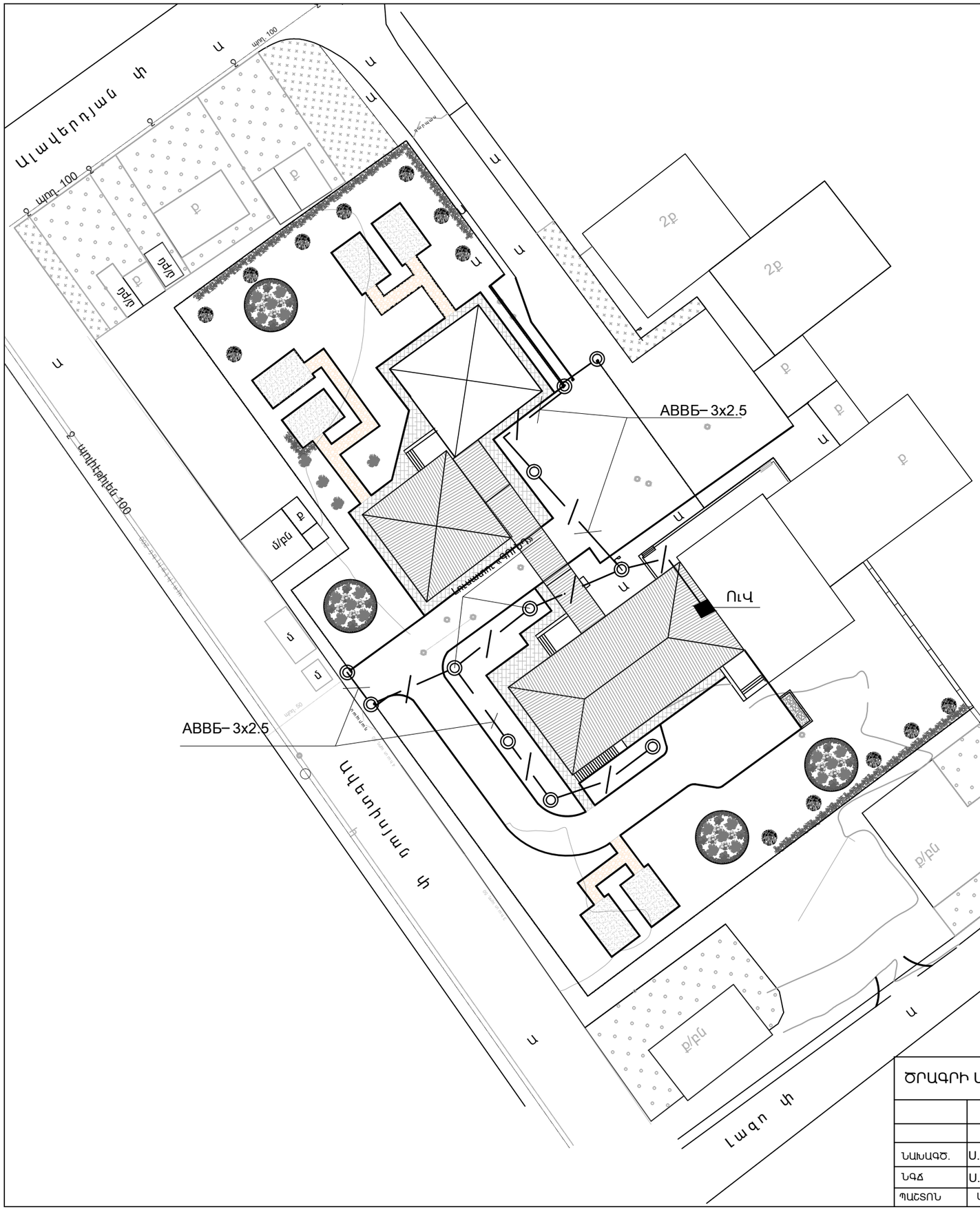

Արտաքին էլ.լուսավորության մասնագիր

ՀՀ ր/կ	Աշխատանքի անվանումը	Չափ. միավ.	Քանակը
1	Բետոնե հիմքերի պատրաստում հենարանների տակ մակնիշը B15(200)	մ^3	1.1
2	Հենասյուն պողպատե խողովակներից d=76x3.5, H=2.5մ	հատ	11
3	Մետաղական խողովակ d=32x2.5 l=0.5մ /22 հատ	գմ	11.0
4	Պողպատե ամրան A500C	տ	0.02
5	ԱԼՄԲԵ 3x2.5 մմ2 հատվածքով ալյումինե հաղորդալար	գմ	160.0
6	ԱԼՄԲԳ 3x2.5 մմ2 հատվածքով ալյումինե հաղորդալարի անցկացում	գմ	20.0
7	«ԳՈՒՆԴ» տիպի լուսատուներ	կ-տ	11
8	III կարգի գրունտի մշակում ձեռքով	մ3	49.6
9	Գրունտի ետլիցք ձեռքով	մ3	37.2
10	Ավելորդ գրունտի բարձում ձեռքով ինքնաթափ մեքենայի վրա	մ3	12.4
11	Ավելորդ գրունտի տեղափոխում մինչև 2 կմ	տ	12.4
12	Հենասյուների ներկում 2 անգամ	մ^2	4.0

ՀԵՆԱՍՅՈՒՆ

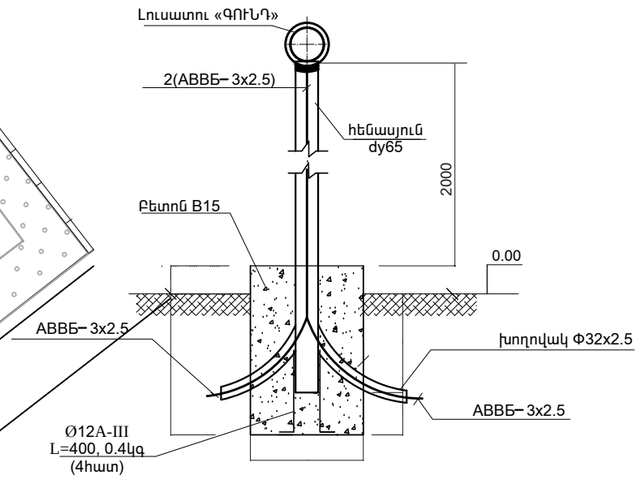

ԿՏՐՎԱԾՔ A - A

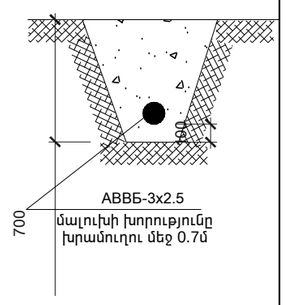

ԾՐԱԳՐԻ ԱՌԱՋԱԴՐԱՆՔ՝ TSH-12			ԳՅՈՒՄՐՈՒ «ԱՐԵՎԻԿ» ՄԱՆԿԱՊԱՐՏԵԶԻ ՎԵՐԱԿԱՌՈՒՑՈՒՄ
			էլեկտրատեխնիկական մաս
ՆԱԽԱԳԾ.	Ս.Եգանյան		Արտաքին էլ. լուսավորություն
ՆԳԾ	Ս.Եգանյան		
ՊԱՇՏՈՆ	ԱԶԳԱՆՈՒՆ	ՍՏՈՐԱԳՐ.	

ՓՈՒԼ	ԹԵՐԹ	ԹԵՐԹԵՐ
ԱՆ	էS-8	8

INTER energia ԻՆՏԵՐ էներգիա ՍՊԸ